仕　様

●潤滑油と電源について

一次側電源は電源容量11kVA、電線の太さは8mm²以上必要です。
なお、納入に当り事前に準備していただく潤滑油の種類と数量(ℓ)は右表の通りです。

日　石　FBKタービン68 エッソ　テレッソ68 シェル　テラス68	4.5ℓ
日　石　FBKタービン32 エッソ　テレッソ32 シェル　テラス32	7.5ℓ
日　石　ユニウェイ68 エッソ　フェービスK68 シェル　トナT68	1.8ℓ

2UMC

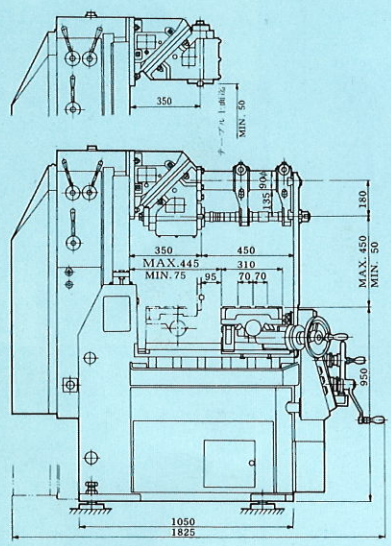

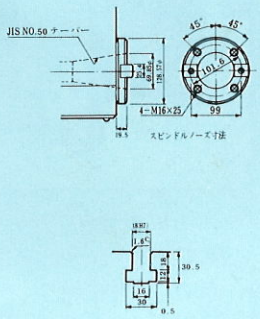

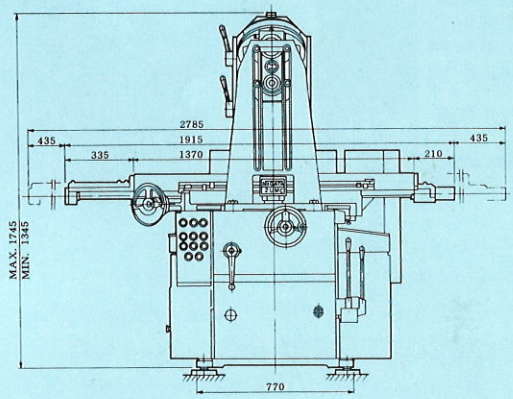

仕様		単位	2UMC
テーブル	テーブル作業面	mm	310×1,370
	テーブル左右移動量（X軸）	mm	870
	テーブル前後移動量（Y軸）	mm	370
	テーブル上面から主軸端面までの距離（立て形）	mm	50～450
	〃　主軸中心線までの距離(横形オーバーアーム付)	mm	50～450
	〃　〃　(横形オーバーアームなし)	mm	360～760
	テーブル送り速度変換数	段	9
	左右および前後送り速度	mm/min	20 32 50 80 125 200 315 500 800
	〃　早送り速度	mm/min	3,000
	T溝（幅×条）	mm	18×3(ピッチ70)
主軸	主軸端	JIS	NO.50
	回転速度変換数	段	12
	回転速度	rpm	40 55 80 115 160 225 315 440 620 880 1,240 1,750
ヘッド	移動量（上下）（Z軸）	mm	400
	上下送り速度変換数	段	9
	上下送り速度	mm/min	9 14 22 36 56 90 140 224 355
	上下早送り速度	mm/ min	1,375
	コラム前面から主軸中心線までの距離（立て形）	mm	350
	〃　主軸端面までの距離（横　形）	mm	350
電動機	主軸駆動用	kW-p	5.5-4
	送り・早送り用	kW-p	1.5-4
	切削油剤ポンプ用、潤滑油ポンプ用	kW-p	0.1-2, 5W-4
機械の大きさ（巾×奥行×高さ）		mm	1,915×1,825×1,745
所要床面積		mm	1,825×2,785
製品重量		kg	約2,400
最大積載重量（等分布）		kg	400

●標準付属品

冷却剤ポンプ及びパイピング…1式
オーバーアーム……1式
アーバーサポート(内側)……1式
カッターアーバー(25.4mm)…1式
ドローインボルト(W1-8山/吋)…1本
テーブル自動サイクル"T4"
　(T1～T4サイクル)……1式
テーブルラフスケール……1式
ヘッドロケーティングバー…1本
照明灯用コンセント(100V-60W)…1式
コラム下用オイルパン……1個
レベリングボルト及び
　レベリングシート……1式
吊りボルト……2個
標準工具及び工具箱……1式

●特別付属品

アーバーサポート(外側)……1式
アーバーブレース……1式
カッターアーバー(31.75mm)……1式
テーブル自動サイクル"T7"
　(T5～T7サイクル)……1式
デジタル読取装置(X・Y・Z軸)…1式
主軸ブレーキ……1式
照明装置
　(スポットライト100V-60W)…1式
旋回万力(口金巾150mm)……1式
円テーブル(径300mm)……1式
万能割出台(芯高133mm)……1式
基礎ボルト(4本)……1式